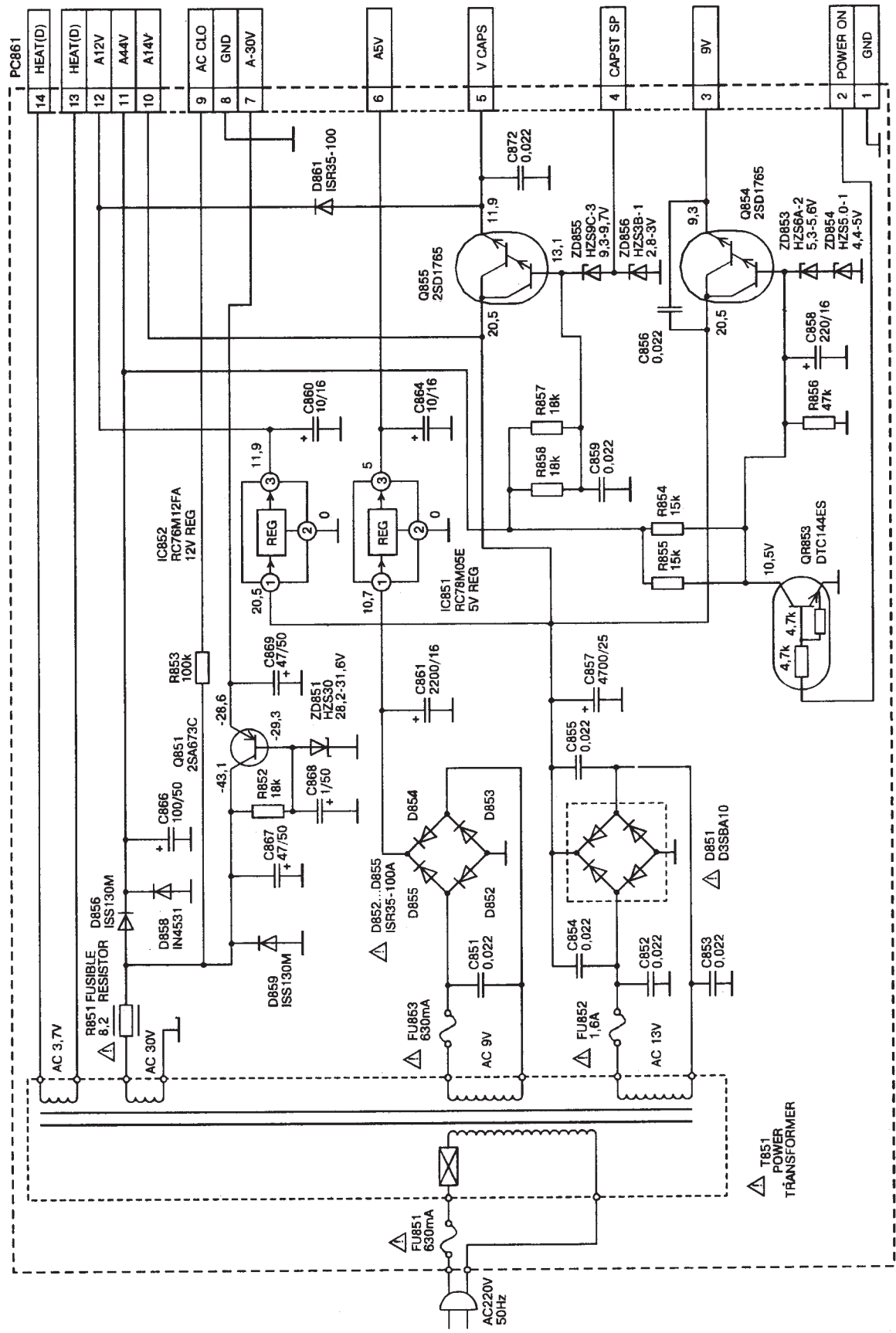

Принципиальная схема источника питания видеомагнитофона VT-M727E